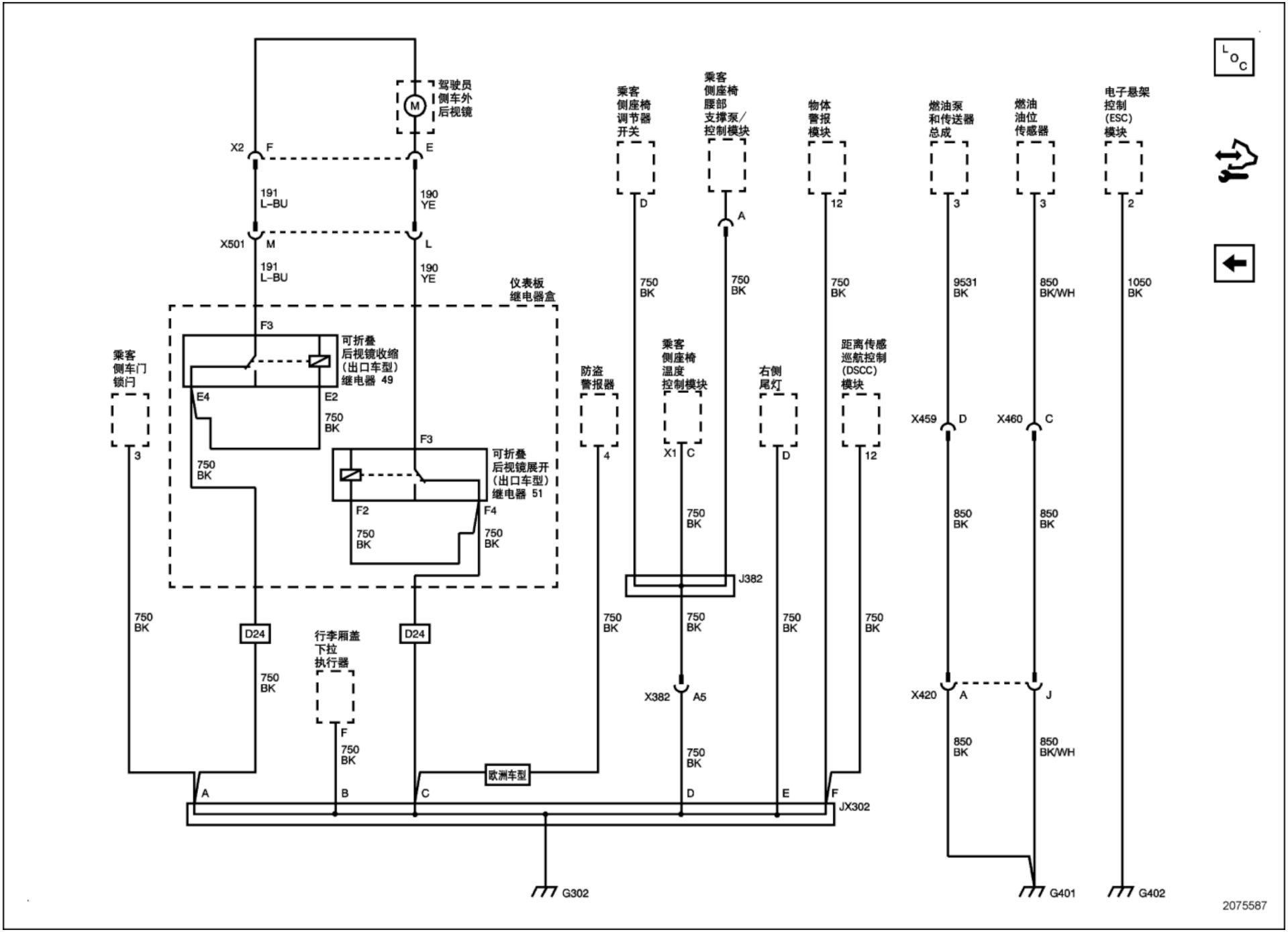
驾驶员
侧车外
后视镜
M
X2
F
E
191
L-BU
190
YE
X501
M
L
191
L-BU
190
YE
仪表板
继电器盒
F3
可折叠
后视镜收缩
(出口车型)
继电器 49
乘客
侧车门
锁闩
E4
E2
750
BK
3
750
BK
F3
可折叠
后视镜展开
(出口车型)
继电器 51
F2
F4
750
BK
750
BK
750
BK
D24
750
BK
行李厢盖
下拉
执行器
F
750
BK
D24
欧洲车型
A
B
C
乘客
侧座椅
调节器
开关
D
750
BK
防盗
警报器
4
750
BK
乘客
侧座椅
腰部
支撑泵/
控制模块
A
750
BK
乘客
侧座椅
温度
控制模块
X1
C
750
BK
J382
750
BK
X382
A5
750
BK
D
物体
警报
模块
12
750
BK
右侧
尾灯
D
750
BK
E
距离传感
巡航控制
(DSCC)
模块
12
750
BK
F
JX302
燃油泵
和传送器
总成
3
9531
BK
X459
D
850
BK
X420
A
850
BK
燃油
油位
传感器
3
850
BK/WH
X460
C
850
BK
X
J
850
BK/WH
电子悬架
控制
(ESC)
模块
2
1050
BK
G302
G401
G402
2075587